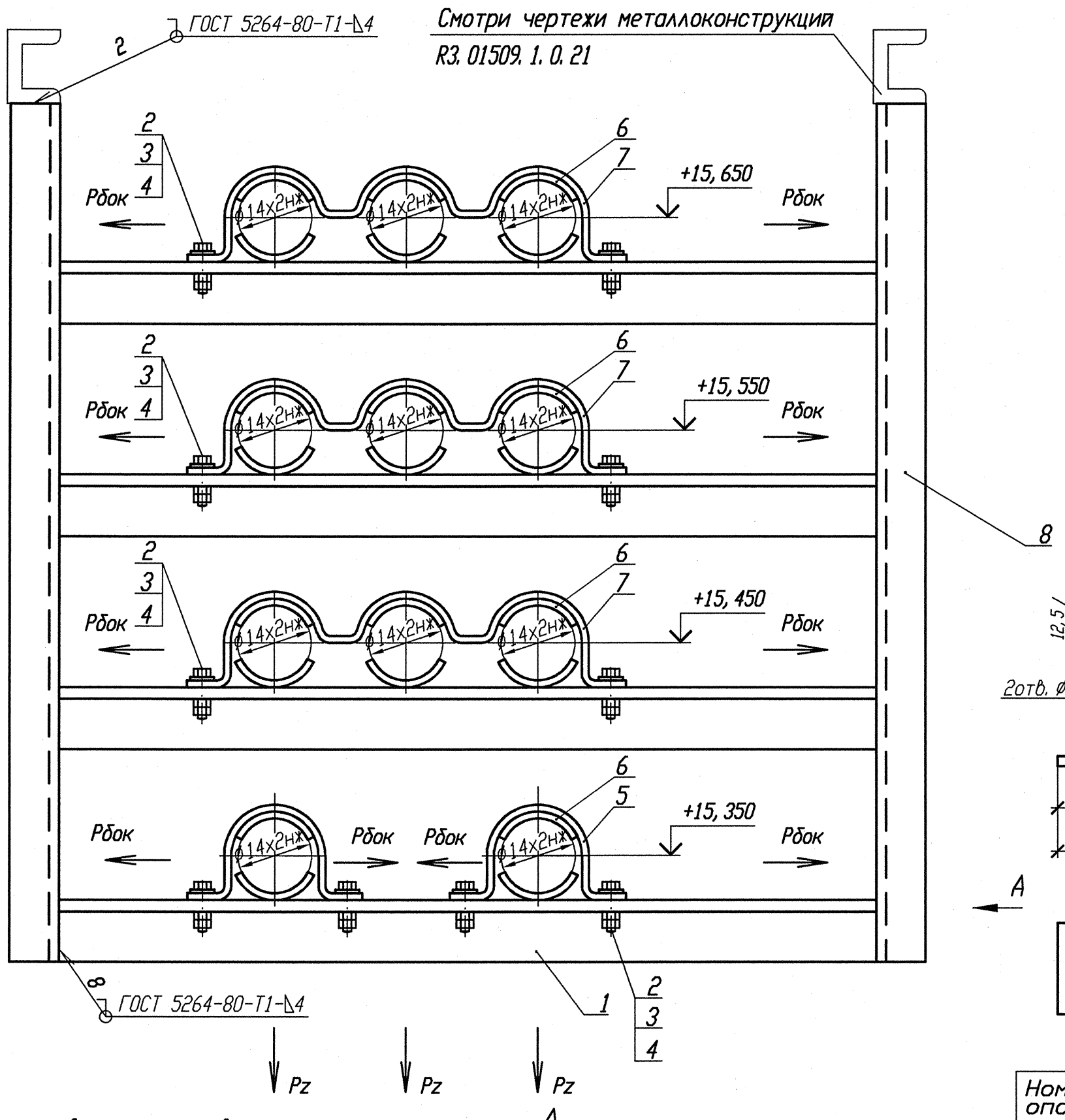

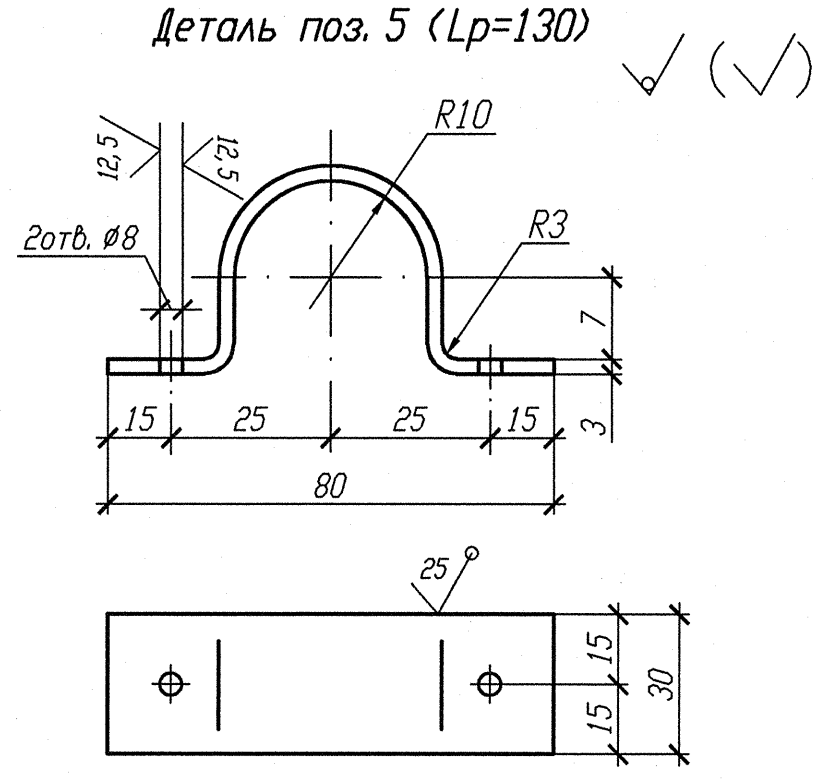

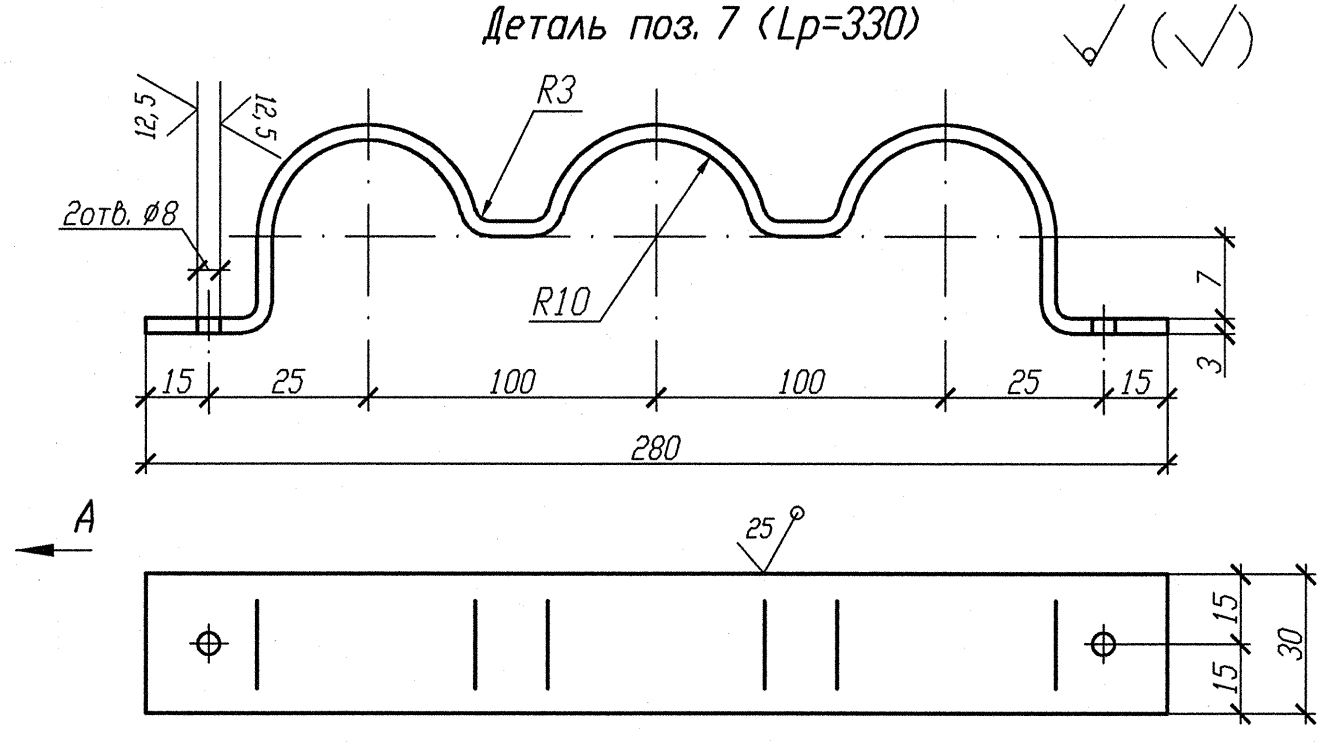

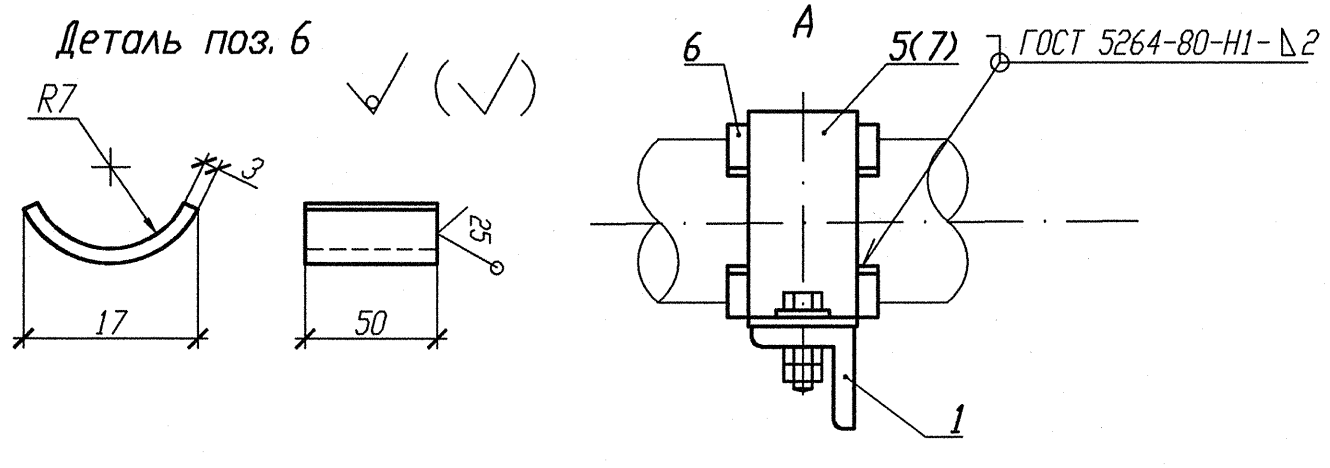

Номер опоры	3TV10Y082	3TV10Y083	3TV10Y084	3TV10Y085	3TV10Y086	3TV10Y087	3TV10Y088	3TV10Y089
Нагрузка на опору Pz(кН)	0, 151	0, 154	0, 148	0, 081	0. 189	0, 179	0, 189	0, 102
Нагрузка на опору Pбок(кН)	0, 205	0, 176	0, 139	0, 07	0. 146	0, 099	0, 047	0, 037
Отметка опоры	+15, 650	+15, 550	+15, 450	+15, 350	+15, 650	+15, 550	+15, 450	+15, 350

Спецификация деталей

Поз.	Обозначение	Наименование	Кол.	Материал	Масса, кг ед.	Масса, кг общ.	Примечание
1	ГОСТ 8509-93	Уголок В 35х35х4 l=900	4	Ст 3 пс 2-св ГОСТ 535-2005	1, 89	7, 56	
2	ГОСТ 7798-70	Болт М6-6gх30. 56. 35	10	35 ГОСТ 1050-88	0, 009	0, 090	
3	ГОСТ 11371-78	Шайба А. 6х2. 02. Ст3пс	10	ОК360В-2-IV-Ст3пс ГОСТ 16523-97	0, 0014	0, 014	
4	ГОСТ 5915-70	Гайка М6-6Н. 8. 35	20	35 ГОСТ 1050-88	0, 0026	0, 052	
5	БК-1998784	Полухомут Б-ПН-3х130х30	2	ОК360В-4-IV-Ст3сп-св ГОСТ 16523-97	0, 08	0, 16	
6	БК-1998785	Прокладка Б-ПН-3х22х50	22	12Х18Н10Т-М4г ГОСТ 5582-75	0, 03	0, 66	
7	По настоящему чертежу	Полухомут Б-ПН-3х330х30	3	Б-ПН-3 ГОСТ 19903-74 Лист ОК360В-4-IV-Ст3сп-св ГОСТ 16523-97	0, 2336	0, 7008	
8	ГОСТ 8240-97	Швеллер 10 l=500	2	Ст 3 пс 2-св ГОСТ 535-2005	4, 295	8, 59	
	ГОСТ 2246-70	Проволока		СВ-04Х19Н11М3		-	
	ГОСТ 9467-75	Электроды		УОНИИ 13/45		-	
				Итого:		17, 827	

1 Привязку опоры смотри изометрический чертеж 3TV11Z01, 3TV11Z06, 3TV11Z08, 3TV11Z11, 3TV11Z29, 3TV11Z35, 3TV11Z39, 3TV11Z41, 3TV30Z07, 3TV40Z07, 3TV50Z07.
2 Сварку производить по ГОСТ 5264-80.
3 Отметка трубопровода подлежит уточнению в соответствии с уклоном трубопровода.
4 Максимальная нагрузка на опору Р дана с учетом сейсмического воздействия.
5 Спецификация составлена на четыре опоры.
6 Изготовить два комплекта.

АРХИВНЫЙ ЭКЗЕМПЛЯР

Инв. N подл. R3. 03732. 1. 0. 13
Лист 104

Изм.	Кол. уч.	Лист	Nдок.	Подпись	Дата
Инж. 2к.		Случевская			12.02
Пров. инж. 1к.		Швабинский			12.02
Пров. вед. инж.		Махотина			12.02
Н. контр.		Краснояров			13.02

R3. TV10. 3095. 013. 03. 00. 022

Ростовская АЭС Блок 3

Реакторное отделение
Герметичная часть
Трубопроводы отбора проб
Рр больше 2. 2 МПа

Стадия	Лист	Листов
Р		1

Опора скользящая направляющая 3TV10Y082, 3TV10Y083, 3TV10Y084, 3TV10Y085, 3TV10Y086, 3TV10Y087, 3TV10Y088, 3TV10Y089

ОАО "НИАЭП" 2013

Инв. N подл. R3. 03732. 1. 0. 13 | Подп. и дата | Взам. инв. N

Формат А4х3